RAIJINTEK®
Creating Passion
www.raijintek.com

Open Frame Chassis

PAEAN

PAEAN USER'S MANUAL

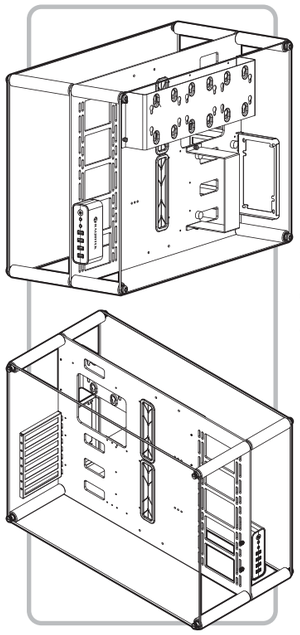

- Screw #6-32 L5 × 22
  Fasten VGA card×8/PCI back bracket ×2/PSU back bracket×2/PSU bracket ×2/PSU×4/HDD Cage×4
- Schraube #6-32 L5 × 22
  Befestigen Sie die Grafikkarte×8/Hintere PCI Rahmen×2/Netzteil Rahmen hinten×2/Netzteil Rahmen ×2/Netzteil×4/Festplattenkäfig×4
- Vis #6-32 L5 × 22
  Verrouiller la carte graphique×8/Retour PCI support×2/Retour PSU support×2/Support PSU×2/PSU×4/HDD Cage×4
- Tornillo #6-32 L5 × 22
  Fijar la tarjet VGA×8/Soporte trasero PCI×2/Soporte trasero fuente de poder×2/Soporte fuente de poder ×2/Fuente de poder×4/Jaula para Discos Duros×4
- Vite #6-32 L5 × 22
  Fissare la scheda grafica×8/Staffa posteriore PCI×2/Staffa posteriore alimentatore×2/Staffa alimentatore ×2/Alimentatore×4/Gabbia porta HDD ×4
- #6-32 L5ねじ × 22
  VGA カードを取り付けます×8/PCI背面取り付け金具×2/PSU背面取り付け金具×2/PSU取り付け金具×2/PSU×4/HDDケージ×4
- #6-32 L5 螺丝 × 22
  固定顯示卡×8/PCI背板×2/電源背板×2/電源支撑架×2/電源×4/硬碟架×4
- Винт #6-32 L5 × 22
  Установите видеокарту×8/Задний держатель карт PCI×2/Задний держатель БП×2/Держатель БП ×2/Блоки питания×4/Лоток для жесткого диска×4
- #6-32 L5 Vida × 22
  Ekran kartı sabitleyici×8/Genişleme kartı arka parçası×2/Güç kaynağı arka parçası×2/Güç kaynağı parçası ×2/Güç kaynağı×4/Sabit disk haznesi×4
- Šrubka #6-32 L5 × 22
  Zapinka do karty graficznej×8/Śledź na karty PCI-2/Tylne mocowanie na zasilacz×2/Mocowanie na zasilacz×2/Zasilacz×4/Klatka na dyski×4
- Parafuso #6-32 L5 × 22
  Fixar a placa VGA×8/Suporte traseiro PCI×2/Suporte traseiro fonte de poder×2/Suporte fonte de poder×2/Fonte de poder×4/Gaiola HDD×4

①

- Stand-off × 9
  Motherboard
- Abstandshalter × 9
  Motherboard
- Ecarter × 9
  Carte-mère
- Distanciador × 9
  Placa Base
- Distanziale × 9
  Scheda Madre
- スタンドオフ × 9
  固定マザーボード
- 銅柱 × 9
  固定主機板
- Стойка × 9
  Материнская плата
- Taşıyıcı ayak × 9
  Anakart
- Nakrętki patowe × 9
  Płyta główna
- Espaçador × 9
  Placa-mãe

②

- Screw #6-32 L6 × 9
  Motherboard
- Schraube #6-32 L6 × 9
  Motherboard
- Vis #6-32 L6 × 9
  Carte-mère
- Tornillo #6-32 L6 × 9
  Placa Base
- Vite #6-32 L6 × 9
  Scheda Madre
- #6-32 L6ねじ × 9
  固定マザーボード
- #6-32 L6螺丝 × 9
  固定主機板
- Винт #6-32 L6 × 9
  Материнская плата
- #6-32 L6 Vida × 9
  Anakart
- Šrubka #6-32 L6 × 9
  Płyta główna
- Parafuso #6-32 L6 × 9
  Placa-mãe

③

- Screw #6-32 L9 × 12
  3.5"HDD
- Schraube #6-32 L9 × 12
  3.5"HDD
- Vis #6-32 L9 × 12
  3.5"HDD
- Tornillo #6-32 L9 × 12
  Disco Duro 3.5"
- Vite #6-32 L9 × 12
  3.5"HDD
- #6-32 L9ねじ × 12
  固定3.5"ハードディスク
- #6-32 L9螺丝 × 12
  固定3.5"硬碟
- Винт #6-32 L9 × 12
  3.5"HDD
- #6-32 L9 Vida × 12
  3.5"HDD
- Šrubka #6-32 L9 × 12
  3.5"HDD
- Parafuso #6-32 L9 × 12
  3.5"HDD

④

- Screw M3 L9 × 12
  2.5"HDD
- Schraube M3 L9 × 12
  2.5"HDD
- Vis M3 L9 × 12
  2.5"HDD
- Tornillo M3 L9 × 12
  Disco Duro 2.5"
- Vite M3 L9 × 12
  2.5"HDD
- M3 L9ねじ × 12
  固定2.5"ハードディスク
- M3 L9螺丝 × 12
  固定2.5"硬碟
- Винт M3 L9 × 12
  2.5"HDD
- M3 L9 Vida × 12
  2.5"HDD
- Šrubka M3 L9 × 12
  2.5"HDD
- Parafuso M3 L9 × 12
  2.5"HDD

⑤

- Screw M3 L10 × 2
  Fasten I/O module
- Schraube M3 L10 × 2
  Befestigen Sie das I/O Modul
- Vis M3 L10 × 2
  Fixer le module E/S
- Tornillo M3 L10 × 2
  Fijar el módulo I/O
- Vite M3 L10 × 2
  Fissare il modulo I/O
- M3 L10ねじ × 2
  I/Oモジュールを留めます
- M3 L10螺丝 × 2
  固定I/O模組
- Винт M3 L10 × 2
  Закрепите модуль I/O
- M3 L10 Vida × 2
  Giriş/çıkış modülünü sabitleyin
- Šrubka M3 L10 × 2
  Zamontuj moduł I/O
- Parafuso M3 L10 × 2
  Fixe o módulo I/O

⑥

- Screw M8 L16 × 8
  Side Panel
- Schraube M8 L16 × 8
  Seitenpanel
- Vis M8 L16 × 8
  Panneau latéral
- Tornillo M8 L16 × 8
  Panel lateral
- Vite M8 L16 × 8
  Pannello laterale
- M8 L16ねじ × 8
  側面パネル
- M8 L16螺丝 × 8
  固定側板
- Винт M8 L16 × 8
  Установите боковую панель
- M8 L16 Vida × 8
  Yan kapağı yerleştirin
- Šrubka M8 L16 × 8
  Panelu bocznego
- Parafuso M8 L16 × 8
  Painel lateral

⑦

- PSU Rubber × 4
  PSU Anti-vibration
- Gummierung für das Netzteil × 4
  Anti Vibration für das Netzteil
- Le caoutchou de l'alimentation × 4
  Alimentation anti-vibration
- Goma de fuente de poder × 4
  Sistema antivibración fuente de poder
- Gomma alimentatore × 4
  Sistema antivibrazione alimentatore
- 動力源ゴム × 4
  動力源振れ止め金具
- 電源橡膠墊 × 4
  電源避震
- Резиновая прокладка для БП × 4
  Защита БП от вибрации
- Güç kaynağı contası × 4
  Güç kaynağı titreşim kesici
- Gumowe mocowanie zasilacza × 4
  Antywibracyjne części do zasilacza
- Goma fonte de poder × 4
  Sistema anti-vibração fonte de poder

⑧

- Cable tie × 5
  Settle Cable
- Kabelbinder × 5
  Um die Kabel zu binden
- Attache pour cable × 5
  Passage de cable
- Lazo de cable × 5
  Cables estándar
- Fascetta per cavi × 5
  Management dei cavi
- ケーブルタイ × 5
  コードをまとめる
- 束線帶 × 5
  整線
- Кабельные стяжки × 5
  Размещение кабели
- Kablo kementi × 5
  Kablo Düzenleme
- Opaska na kabel × 5
  Zarządzanie okablowaniem
- Zip (cable tie) × 5
  Montar cabos

⑨

- Allen Key × 1
  Install side panel
- Inbusschlüssel × 1
  Installieren Sie das Seitenpanel
- Clé Allen × 1
  Serrer les vis du panneau latéral
- Llave Allen × 1
  Apriete los tornillos del panel lateral
- Chiave a brugola × 1
  Stringere le viti del pannello laterale
- 六角レンチ × 1
  側面パネルにねじを取り付けます
- 六角板手 × 1
  鎖固側板螺絲
- Шестигранный ключ × 1
  Закрепите шурупы боковой панели
- Alyan anahtarı × 1
  Yan kapak sabitleme vidaları
- Klucz imbusowy × 1
  Szybkośrubki do panelu bocznego
- Chave Allen × 1
  Aperte os parafusos do painel lateral

⑩

- M/B frame plate × 1
- M/B Rahmenplatte × 1
- M / B plaque de cadre × 1
- Placa de suporte para placa madre × 1
- Piastra di supporto scheda madre × 1
- マザーボードフレームプレート × 1
- 主機板固定架 × 1
- Панель для монтажа материнской платы × 1
- Anakart tepsisi × 1
- Rama do płyty głównej × 1
- Placa de apoio M/B × 1

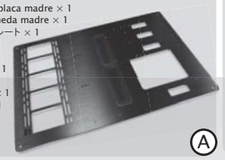

Ⓐ

- Bracket of M/B frame plate-1 × 4
- Rahmen für die M/B Platte-1 × 4
- Support de M / B plaque de cadre-1 × 4
- Soporte para placa madre-1 × 4
- Staffa per piastra supporto scheda madre-1 × 4
- マザーボードフレームプレート取り付け金具-1 × 4
- 主機板固定架支架-1 × 4
- Держатель панели для монтажа материнской платы-1 × 4
- Anakart tepsisi parçası-1 × 4
- Uchwyt ramy do płyty głównej-1 × 4
- Suporte placa de apoio M/B-1 × 4

Ⓑ

- Bracket of M/B frame plate-2 × 4
- Rahmen für die M/B Platte-2 × 4
- Support de M / B plaque de cadre-2 × 4
- Soporte para placa madre-2 × 4
- Staffa per piastra supporto scheda madre-2 × 4
- マザーボードフレームプレート取り付け金具-2 × 4
- 主機板固定架支架-2 × 4
- Держатель панели для монтажа материнской платы-2 × 4
- Anakart tepsisi parçası-2 × 4
- Uchwyt ramy do płyty głównej-2 × 4
- Suporte placa de apoio M/B-2 × 4

Ⓒ

- PCI back bracket × 1
- Hintere PCI Rahmen × 1
- Retour PCI support × 1
- Soporte trasero PCI × 1
- Staffa posteriore PCI × 1
- PCI 背面取り付け金具 × 1
- PCI背板 × 1
- Задний держатель карт PCI × 1
- Genişleme kartı arka parçası × 1
- Śledź na karty PCI × 1
- Suporte traseiro PCI × 1

Ⓓ

- PSU back bracket × 1
- Netzteil Rahmen hinten × 1
- Retour PSU support × 1
- Soporte trasero fuente de poder × 1
- Staffa posteriore alimentatore × 1
- PSU背面取り付け金具 × 1
- 電源背板 × 1
- Задний держатель БП × 1
- Güç kaynağı arka parçası × 1
- Tylne mocowanie na zasilacz × 1
- Suporte traseiro fonte de poder × 1

Ⓔ

- PSU bracket × 1
- Netzteil Rahmen × 1
- Support PSU × 1
- Soporte fuente de poder × 1
- Staffa alimentatore × 1
- PSU取り付け金具 × 1
- 電源支架 × 1
- Держатель БП × 1
- Güç kaynağı parçası × 1
- Mocowanie na zasilacz × 1
- Suporte fonte de poder × 1

Ⓕ

- HDD Cadge × 1
- Festplattenkäfig × 1
- HDD Cage Panel × 1
- Jaula para Discos Duros × 1
- Gabbia porta HDD × 1
- HDDケージ × 1
- 硬碟架 × 1
- Лоток для жесткого диска × 1
- Sabit disk haznesi × 1
- Klatka na dyski × 1
- Gaiola HDD × 1

Ⓖ

- I/O module × 1
- I/O Modul × 1
- Module E/S × 1
- Módulo I/O × 1
- Modulo I/O × 1
- I/Oモジュール × 1
- I/O模組 × 1
- Модуль I/O × 1
- Giriş/çıkış modül × 1
- Moduł I/O × 1
- Módulo I/O × 1

Ⓗ

- Tempered Glass Side Panel × 2
- Temperiertes Glas Seitenpanel × 2
- Verre Trempé du panneau × 2
- Panel lateral en vidrio templado × 2
- Pannello laterale in vetro temperato × 2
- 調質ガラス側面パネル × 2
- 强化玻璃側板 × 2
- Боковая панель из закалённого стекла × 2
- Sertleştirilmiş cam yan kapak × 2
- Panel boczny ze szkła hartowanego × 2
- Painel lateral em vidro temperado × 2

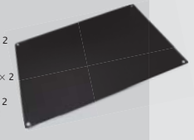

Ⓘ

Precautions

1. Incorrect installation and connections will make the devices unable to work or may even damage the motherboard. Please observe the instruction in this manual and the motherboard manufacturer. Any loss caused by nonobservance of the instructions in this manual is not covered by the product warranty.
2. The connectors and sockets vary with different motherboards. For detailed instructions, please refer to the instructions provide by the motherboard and power supply manufacturers.
3. All products in other package (non-Raijintek standard package / OEM) comes with one year limited warranty.
4. In case of conflict between the warranty provided by the country of point of sale and this manual, the warranty of the actual country of point of sale shall be the prevailing document.
5. In case of malfunction of electronic components or need of accessories purchases during the warranty period, please return to the original store of purchase.
6. More detail, please visit www.raijintek.com for more information about warranty.

Warranty Information

1. Raijintek Co., Ltd. warrants that this device is free of defect in material and workmanship and provides a two-year limited hardware warranty for the device commencing from the date of purchase. Proof of purchase is required for warranty service. The warranty offered covers normal use as computer usage only.
2. The following are not covered by the warranty:
   - The Product which has been modified/repaired without permission from Raijintek or the bar code sticker has been defaced, modified or removed.
   - Damage, deterioration or malfunction resulting from any accident, calamity.
   - Shipping or transport damage by your local courier, or any other cause which does not relate to a product defect.

Vorsichtsmaßnahmen

1. Inkorrekte Installation oder Anschluss machen dieses Produkt unbrauchbar, bzw. in der Funktion beeinträchtigt, oder das Mainboard kann beschädigt werden. Bitte beachten Sie die Anweisungen in diesem Handbuch und die der Motherboard-Hersteller. Jeder verursachte Schaden durch die Nichtbeachtung der Anweisungen der Bedienungsanleitung werden nicht von der Garantie abgedeckt.
2. Die Stecker und Anschlüsse variieren mit verschiedenen Mainboard Herstellern. Eine ausführliche Anleitung finden Sie in der Beschreibung der Mainboard und Netzteil-Hersteller.
3. Alle Produkte die in einer anderen Verpackung (keine Standard Raijintek Verpackung / OEM) geliefert werden, sind ohne Garantie.
4. Im Falle eines Konflikts zwischen der Gewährleistung und der Garantiebestimmungen des Verkaufslandes, gelten die Bestimmungen des lokalen Point of Sales (also tatsächlichen Land wo der Kauf getätigt wurde).
5. Im Falle einer Fehlfunktion der elektronischen Komponenten und oder eines Nachkaufs von Accessoires während der Garantiezeit bitten wir Sie das komplette Produkt an Ihren Händler zurück zu senden.
6. Für mehr Informationen über die Garantie besuchen Sie bitte www.raijintek.com.

Garantie Informationen

1. Raijintek Co., Ltd. garantiert dass dieses Produkt frei von jeglichen defekten in Materialien und der Verarbeitung ist und bietet Ihnen eine 2jährige Garantie ab dem Datum des Kaufes an. Der Kaufnachweis wird benötigt für den Garantie Service. Die angesagte Garantieleistung offeriert nur den normalen Gebrauch eines Computers.
2. Folgende Punkte werden nicht von der Garantie abgedeckt:
   - Sollte das Produkt in irgendeiner Weise modifiziert/repariert worden sein ohne die Erlaubnis der Firma Raijintek und / oder der Bar Code Sticker verkratzt, modifiziert oder entfernt.
   - Mutwilligem Schaden, Zerstörung oder einer Funktionsstörung die durch eine fehlerhafte Handhabung verursacht wurde.
   - Versand oder Transportschaden durch den Kurier, oder jeglichem anderen Schaden welcher nicht in einer Relation zu einem Produktdefekt steht.

Précautions

1. Une mauvaise installation et/ou de mauvaises connexions peuventnuire à l'efficacité du produit et peut même endommager la carte mère. S'il vous plaît respecter les instructions de ce manuel et celui du fabricant de la carte mère. Toute perte causée par le non respect des instructions de ce manuel ne sera pa couverts par la garantie du produit.
2. Les connecteurs et les prises varient selon les cartes mères. Pour des instructions détaillées, merci de vous référer aux instructions fournies par les fabricants de cartes mères et d'alimentation.
3. Tous les produits de l'autre paquet (package standard non-Raijintek / OEM fourni avec une garantie limitée d'un an.
4. En cas de conflit entre la garantie fournie par le pays du point de vente et ce manuel, la garantie du pays réel de point de vente est le document qui prévaut.
5. En cas de dysfonctionnement des composants électroniques ou besoin d'accessoires achats pendant la période de garantie, s'il vous plaît le retournner au magasin d'achat d'origine
6. Plus de détails, s'il vous plaît visitez www.raijintek.com pour plus d'informations sur la garantie.

Informations sur la garantie

1. Raijintek Co., Ltd garantit que cet appareil est exempt de défaut de matériel et de fabrication et fournit une garantie matérielle limitée de deux ans pour le dispositif à compter de la date d'achat. Une preuve d'achat est nécessaire pour le service de garantie. La garantie offerte couvre l'utilisation normale.
2. Ne sont pas couverts par la garantie:
   - L'article qui a été modifié / réparé sans l'autorisation de Raijintek ou l'étiquette de code à barres a été effacé, modifié ou retiré.
   - Dommages, détériorations ou dysfonctionnements dus à un accident, une catastrophe.
   - Frais de port ou de dommages de transport de votre courrier local, ou pour toute autre cause qui ne se rapporte pas à un défaut du produit.

Precauciones

1. La instalación incorrecta del disipador y su conexión puede ser perjudicial al no trabajo correcto del producto e incluso dañar la placa base. Tenga en cuenta las instrucciones de este manual y la placa base que va a ser instalado. El uso indebido o incumplimiento de las instrucciones ofrecidas en este manual no están cubiertas por la garantía del producto.
2. Los conectores y enchufes varían en cada placa base. Para más detalles debe tener presente el manual proporcionado por su placa base y fuente de alimentación.
3. Todos los productos que reciba en otro paquete (Paquete no estándar por Raijintek) viene con una garantía limitada de un año.
4. En caso de conflicto entre la garantía proporcionada por el país de punto de venta y el manual, la garantía del país natal de venta será el documento vigente.
5. En caso de mal funcionamiento de los componentes electrónicos o necesidad de accesorios compras durante el periodo de garantía, por favor devuélvalo a la tienda de compra.
6. Más detalles, por favor visite www.raijintek.com para más información sobre la garantía.

Información sobre la garantía

1. Raijintek Co., Ltd. garantiza que el disipador está libre de defectos materiales y en su construcción. Ofreciendo una garantía de dos años a partir de la fecha de compra de su ticket. Se requiere el justificante de compra para hacer servicio de la garantía. La garantía ofrecida cubre el uso normal.
2. Las siguientes casuísticas no están cubiertas por la garantía:
   - El producto que ha sido modificado / reparado sin el permiso de Raijintek o la etiqueta del código de barras ha sido manipulada, modificada o retirada.
   - Cualquier daño, deterioro o funcionamiento incorrecto causado por un accidente o catástrofe.
   - Durante el envío el transporte de su mensajero local sufre daños, o cualquier otra causa no relacionada que produzca defectos al producto.

Precauzioni

1. Una errata installazione e connessione potrebbe rendere I dispositive inutilizzabili, o persino danneggiare la scheda madre. Osservare le istruzioni in questo manuale ed in quello del produttore della scheda che installerete. Eventuali danni derivanti dalla non osservanza delle istruzioni, non sono coperti dalla garanzia del prodotto.
2. I connettori e i socket variano nelle differenti schede madri, pertanto, suggeriamo di consultare i manuali di scheda madre e motherboard durante l'installazione.
3. Tutti I prodotti commercializzati senza il packaging Raijintek fruiscono di 12 mesi di garanzia limitata.
4. In caso di conflitto tra la garanzia riportata nel manuale e quella relativa alle norme vigenti del paese in cui il prodotto viene venduto al consumatore finale, verranno ritenute prevalenti le normativa del paese di vendita.
5. In caso di malfunzionamenti di componenti elettronici o di necessità di accessori durante il periodo di garanzia, rivolgersi al rivenditore dove si è acquistato il prodotto.
6. Per maggiori dettagli sulle condizioni di garanzia vi invitiamo a visitare il nostro sito istituzionale, www.raijintek.com

Informazioni sulla garanzia

1. Raijintek Co, Ltd. Garantisce che questo dispositivo è esente da difetti nei materiali e nella manifattura, e fornisce due anni di garanzia limitata decorrenti dalla data di acquisto. La prova d'acquisto è necessaria per usufruire della garanzia. La garanzia offerta, copre il normale utilizzo del prodotto ed esclude le seguenti situazioni.
2. Non è coperto da garanzia un prodotto che è stato modificato o riparato senza previa autorizzazione di Raijintek.
   - Non sono coperti tutti quei prodotti il cui adesivo riportante il codice a barre sia stato danneggiato, modificato o rimosso.
   - Deterioramenti derivanti da cadute incidenti o calamità.
   - Danneggiamento da parte del corriere locale, o ogni altra causa che non è relativa ad un difetto del prodotto.

注意事項

1. 錯誤安裝和連接將會導致主機板等裝置的損壞，請依照此說明書及主機板使用說明書指示，所有因不遵守說明書規定的個人錯誤將不提供保固。
2. 端子和連接器的排列可能和主機板不同，請詳細比對主機板和電源供應器所提供的使用說明書。
3. 非官方包裝或是OEM包裝的產品將只提供一年有限保固。
4. 在販賣國家所提供的產品保固期限若是和本說明書有衝突時，請依照販賣國家的規定為主。
5. 如果有電子件在使用保固期間內因為不良而需要提供維修或是更新，請聯絡原購買商店。
6. 若是需要更多詳情，請瀏覽www.raijintek.com網站獲取更多訊息。

產品保固

1. Raijintek Co.,Ltd はこの商品の材料と作りの品質を保証する。この商品を正常な使用が前提になっており、保証期間は商品購入日から２年間。保証期間修理する場合は購入したことを証明できるレシートを添付してください。
2. 以下の場合は保証できない：
   - プロダRaijintekが認めてない人員の修理及び改装、商品バーコードが塗り直しや削除する。
   - 自然の災害や事故、運送会社が原因で損壊を起こる場合。

Меры предосторожности

1. Неправильная установка и подключение приведут устройство в нерабочее состояние или могут даже повредить материнскую плату. Пожалуйста, соблюдайте данную инструкцию и руководство производителя материнской платы. Гарантия на изделие не распространяется на ущерб, вызванный несоблюдением данной инструкции.
2. Коннекторы и разъемы отличаются в различных материнских платах. Для подробных инструкций обратитесь, пожалуйста, к руководствам от производителей материнской платы и блока питания.
3. Все устройства в другой упаковке (не стандартная упаковка Raijintek/OEM) поставляется с ограниченной гарантией на один год.
4. В случае конфликта между гарантией, предоставляемой страной продажи и данным руководством, то преимущественную силу имеет гарантия страны продажи.
5. В случае неправильного функционирования электронных компонентов или потребности покупок аксессуаров в течение гарантийного срока, обратитесь к продавцу устройства.
6. Для более подробной информации о гарантии, пожалуйста, посетите www.raijintek.com.

Информация о гарантии

1. Raijintek Co., Ltd. гарантирует, что данное устройство не содержит производственных дефектов и предоставляет двухлетнюю ограниченную гарантию на оборудование, начиная с даты покупки. Необходимо сохранить документ подтверждающий приобретение изделия для гарантийного обслуживания. Гарантия предоставляется в случае соблюдений условий эксплуатации в качестве компьютерного использования.
2. Гарантия не предоставляется:
   - Если изделие был модифицировано/ отремонтировано без разрешения Raijintek или наклейка штрих-кода был испорчена, изменена или удалена.
   - Если повреждения, износ или неработоспособность, действием непреодолимой силы (стихия, пожар, бедствие и т.п.).
   - Если повреждения возникли при перевозке или транспортировки устройства вашим местным перевозчиком или по любой другой причине, не относящейся к дефектам в изделии.

Önlemler

1. Yanlış kurulum ya da bağlantıdan ötürü cihazlar çalışmaz hale gelebilir ve hatta anakart zarar görebilir. Lütfen bu rehberdeki ve anakart üreticisinin verdiği açıklamalara dikkat edin. Rehberi takip etmemekten doğabilecek zarardan dolayı garanti devre dışı kalacaktır.
2. Farklı anakartlarda bağlantılar ve soketler değişiklik gösterebilir. Detaylı bilgi için anakart ve güç kaynağı üreticilerinin verdiği kullanım bilgilerine bakınız.
3. Diğer tüt paketlemeyle sunulan tüm ürünler (Rajintek'in standart paketi dışında OEM olarak gelen ürünler bir sene sınırlı garanti içerir.)
4. Satışın gerçekleştiği ülkenin garanti koşulları ile bu rehberde geçen garanti koşulları çakışma yaratıyorsa ülkede geçerli olan kurallar dahilinde verilen belge geçerlidir.
5. Elektronik parçaların ya da ürünün kullanımı sırasında alınmış olan aksesuarların arıza yapması halinde ürünün alındığı mağazaya başvurulması gerekir.
6. Garantiyle ilgili daha fazla bilgi için www.raijintek.com adresini ziyaret edin.

Garanti Bilgisi

1. Raijintek Co., Ltd. bu ürünü malzeme ve işçilik sorunlarına karşı satın alma tarihinden itibaren iki sene süreyle sınırlı donanım garantisiyle kullanıcıya sunmaktadır. Garanti hizmetleri için satın aldığınızı gösteren belge gereklidir. Sunulan garanti, normal biçimde bilgisayar olarak kullanımı kapsar.
2. Garanti kapsamına girmeyen durumlar şunlardır:
   - Raijintek izni olmadan ürün üzerinde gerçekleştirilen modifikasyonlar ve bireysel tamirler ya da zarar görmüş, değiştirilmiş, çıkarılmış ürün etiketi.
   - Kaza ya da dikkatsizlik sonucunda gerçekleşmiş hasarlar, bozulmalar, anormal çalışma.
   - Yerel kuryenin taşıması sırasında oluşan hasarlar ya da ürün arızasıyla alakası olmayan diğer sebepler.

UWAGA

1. Nieprawidłowa instalacja i podłączenie urządzenia, spowoduje, że będzie ono niezdolne do pracy, a nawet może uszkodzić płytę główną. Należy ściśle przestrzegać niniejszej instrukcji, jak również wskazówek producenta płyty głównej. Uszkodzenia oraz straty spowodowane nieprawidłową instalacją (wbrew niniejszej instrukcji) nie są objęte gwarancją.
2. Złącza i gniazda w płytach głównych mogą się od siebie różnić. Aby uzyskać szczegółowe informacje, zapoznaj się z instrukcją użytkownika płyty głównej oraz zasilacza.
3. Wszystkie produkty w innym niestandardowym opakowaniu (nie w oryginalnym, standardowym opakowaniu Raijintek) lub OEM, objęte są roczną, ograniczoną gwarancją producenta.
4. W przypadku konfliktu pomiędzy gwarancją udzieloną przez Twojego sprzedawcę w kraju nabycia produktu a gwarancją producenta, dominującym dokumentem jest gwarancja Sprzedawcy.
5. W przypadku awarii elementów elektronicznych i akcesoriów niezbędnych do prawidłowego działania urządzenia, należy zwrócić się do Sprzedawcy wraz z dokumentem zakupu.
6. Więcej szczegółów dotyczących gwarancji znajdziesz na stronie www.raijintek.com .

Informacja o Gwarancji

1. Raijintek Co., Ltd. gwarantuje, że urządzenie jest wolne od wad materiałowych oraz produkcyjnych i zapewnia dwuletnią ograniczoną gwarancję sprzętową, licząc od daty zakupu. Dowód zakupu jest wymagany w celu przeprowadzenia gwarancji. Gwarancja obejmuje normalne zastosowanie urządzenia dedykowane do komputera PC.
2. Gwarancja nie obejmuje następujących przypadków:
   - produkt został zmodyfikowany lub naprawiony bez zgody Raijintek oraz bez naklejki zawierającej kod kreskowy lub, gdy kod został zatarty lub zmieniony;
   - uszkodzenia spowodowane nieprawidłowym montażem lub użytkowaniem;
   - uszkodzenia wynikłe podczas transportu przez lokalnego kuriera lub każdej innej przyczyny nie związanej z wadą produktu.

ATENÇÃO

1. A incorreta instalação ou conexão fará os dispositivos serem incapazes de trabalhar ou poderão danificar a placa-mãe. Por favor leia as instruções neste manual e do produtor da placa-mãe. Qualquer perda causada pela não observação das instruções neste manual não serão cobertos pela garantia do produto.
2. Os conetores e encaixes (sockets) variam com as diferentes placas-mãe. Para instruções detalhadas, por favor consulte as instruções fornecidas pelos produtores da placa-mãe e fonte de alimentação.
3. Todos os produtos em outros pacotes (pacotes padrão não-Rajintek/OEM) tem garantia limitada de um ano.
4. Em caso de conflito entre a garantia fornecida pela país do ponto de venda e este manual, a garantia do país actual do ponto de venda deve ser o documento prevalente.
5. Em caso de funcionamento defeituoso dos componentes electrónicos ou necessidade de compra de acessórios durante o tempo de garantia, por favor retorne à loja de compra original.
6. Mais detalhes, visite www.raijintek.com para mais informações sobre garantia.

Informação de Garantia

1. Raijintek Co., Ltd. garante que este dispositivo é livre de defeito no material ou mão-de-obra e dá uma garantia limitada ao hardware de dois anos para o dispositivo desde a data de compra. Prova de compra é necessária para o serviço de garantia. A garantia oferecida cobre apenas o uso normal do computador.
2. O seguinte não é coberto pela garantia:
   - O produto foi modificado/reparado sem a autorização da Raijintek ou o código de barras foi desfigurado, modificado ou removido.
   - Dano, deterioração ou funcionamento defeituoso resultantes de acidente ou calamidade.
   - Dano na expedição ou transporte pelo seu correio local, ou outra qualquer causa que não seja relacionada com um defeito de produto.

Front I/O ports installation

1. Case LED Connection:
   Please refer to your user manual of your motherboard, then connect these leads to the panel header on the motherboard.
2. USB 2.0/ USB 3.0 Connection:
   Please refer to your motherboard manual to find out the section of "USB" connection.
   PS. Make sure your motherboard supports USB3.0 connection.
3. Audio Connection:
   Please refer to the following illustration of Audio connector and your motherboard user manual. Please confirm the motherboard which type used; the incorrect installation and connections will make the devices unable to work or may even damage the motherboard. Please consult your motherboard manual to get the correct information.

Front I/O Port Installation

1. Gehäuse LED Anschluss:
   Bitte entnehmen Sie die Pin Anschlüsse Ihrer Motherboard Bedienungsanleitung und verbinden Sie dann diese auf die Panel-Header Ihres Boards.
2. USB 2.0/ USB 3.0 Anschluss:
   Bitte entnehmen Sie die Header Informationen aus Ihrer Motherboard Bedienungsanleitung, suchen Sie nach dem „USB ANSCHLUSS".
   PS.: Vergewissern Sie sich dass Ihr Mainboard USB 3.0 unterstützt.
3. Audio Anschluss:
   Bitte beachten Sie die folgende Abbildung des Audio-Anschlusses und Ihr Motherboard Handbuch. Beachten Sie die Sachgemäße Installation auf dem Motherboard; bei Abweichungen oder unsachgemäße Installation gehen Sie das Risiko einer Fehlfunktion oder eines Boardschadens ein. Bitte konsultieren Sie im Handbuch Ihres Motherboards, die richtigen Informationen für die Installation.

Installation connecteurs I/O

1. Connexion LED:
   S'il vous plaît se référer à votre manuel d'utilisation de votre carte mère, puis connexion de ces fils à la tête du panneau de la carte mère.
2. USB 2.0/ USB 3.0 Connection:
   S'il vous plaît se référer au manuel de votre carte mère pour savoir la section de connexion "USB".
   PS. Assurez-vous que votre carte mère prend en charge une connexion USB 3.0.
3. Audio Connection:
   S'il vous plaît se référer à l'illustration suivante de connecteur audio et le manuel d'utilisation de la carte mère. S'il vous plaît confirmer la carte mère quel type utilisé, l'installation incorrecte et les connexions feront les appareils incapables de travailler ou peut même endommager la carte mère. S'il vous plaît consulter le manuel de votre carte mère pour obtenir les informations correctes.

Instalación puertos frontales de entrada/salida

1. Conexiones LED:
   Por favor, consulte el manual de instrucciones de su placa base, a continuación, conecte estos cables en el panel de control de su placa base.
2. Conexión USB 2.0/ USB 3.0:
   Por favor, consulte el manual de su placa base para saber cuál es el conector USB interno.
   P.D.: Verifique que su placa base lleva conexión USB 3.0.
3. Conexión de Audio:
   Por favor consulte la siguiente ilustración del conector de audio y verifique si es compatible con la de su placa base. Asegúrese que este bien conectada, ya que puede crear un corto circuito y dañar su placa base. Por favor, consulte el manual de su placa base para más información.

Installazione I/O su pannello Frontale

1. Case LED Connection:
   Fare riferimento al manuale della scheda madre, quindi connettere questo led al relativo header sulla motheboard.
2. Connettività USB 2.0/3.0:
   Fare riferimento al manuale della scheda madre, quindi connettere questo led al relativo header sulla motheboard, assicurandosi che la scheda madre supporti adeguatamente la connettività USB 3.0.
3. Audio Connection:
   Fare riferimento alle seguenti illustrazioni, e al manuale della scheda madre per verificare quale tipologia di connettore è implementato. Un installazione non corretta potrebbe rendere il dispositivo instabile o persino danneggiare la scheda madre.

マルチメディアI/Oポートの取り付け

1. LEDライト及びコード取り付け説明
   マザーボード使用説明書を参照し、シャーシ上のコードを指示とおり、正確でマザーボードに繋がり
2. USB 2.0/ USB 3.0コード取り付け説明
   マザーボード使用説明書を参照しマザーボードのUSB接続のパを見つけ出し、説明書の指示とおりUSBコードとマザーボードのUSBを繋がり。
   注:マザーボードがUSB 3.0インターフェースを支援するかと確認してください。
3. 音響コードの取り付け説明
   コネクターの図面とマザーボード使用説明書とおりに音響装置を繋がってください。マザーボードの音響装置の支援類別を確認してください。装置の間違いはマザーボードの音響を損壊する可能があり、マザーボード使用説明書を参考して正確な取り付け情報が得る。

多媒體I/O端口安裝

1. LED燈及開關線材安裝說明：
   請參考主機板使用說明書，並將機殼上的線材依照標示正確地連接到主機板上。
2. USB 2.0/ USB 3.0線材安裝說明：
   請參考主機板使用手冊找出主機板上的USB連接孔位，並依手冊將USB線材連接至主機板上的USB連接埠上。
   註：請確認主機板是否支援USB 3.0傳輸介面。
3. 音效線材安裝說明：
   請依照接

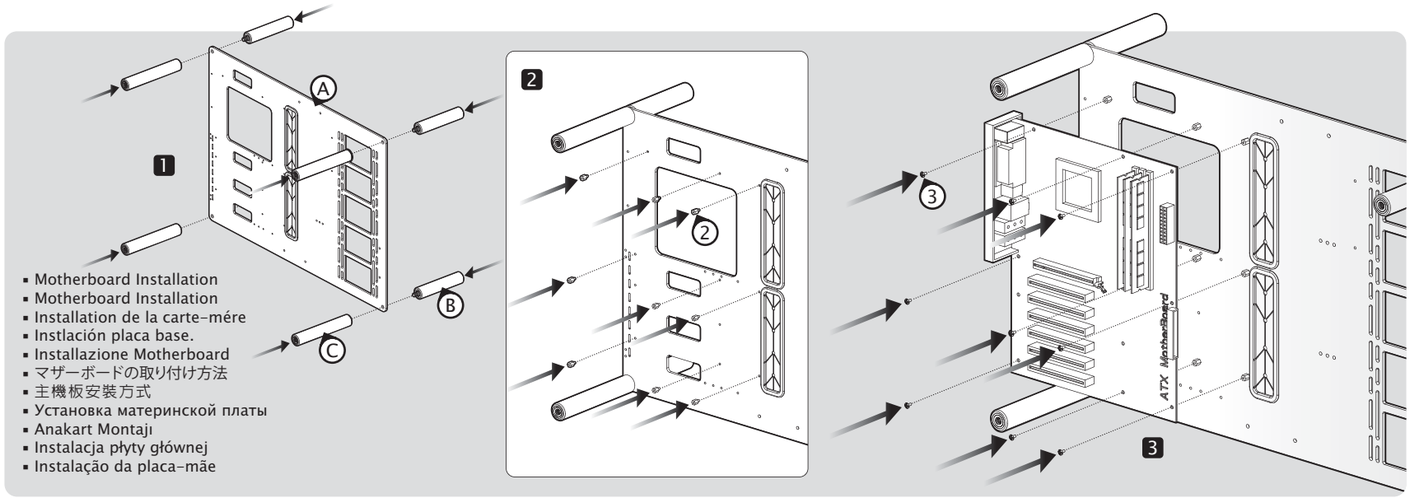

- Motherboard Installation
- Motherboard Installation
- Installation de la carte-mére
- Instlación placa base.
- Installazione Motherboard
- マザーボードの取り付け方法
- 主機板安裝方式
- Установка материнской платы
- Anakart Montajı
- Instalacja płyty głównej
- Instalação da placa-mãe

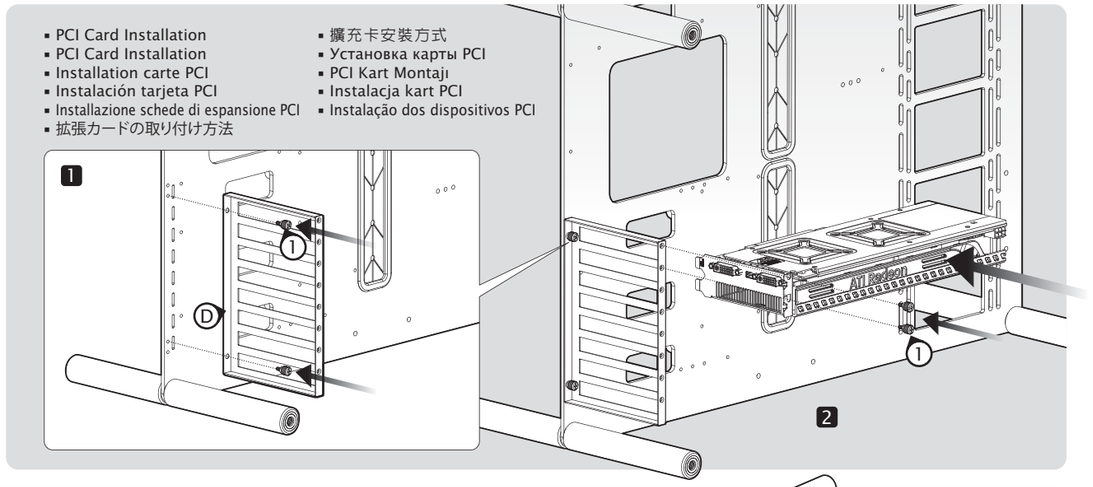

- PCI Card Installation
- PCI Card Installation
- Installation carte PCI
- Instalación tarjeta PCI
- Installazione schede di espansione PCI
- 拡張カードの取り付け方法
- 擴充卡安裝方式
- Установка карты PCI
- PCI Kart Montajı
- Instalacja kart PCI
- Instalação dos dispositivos PCI

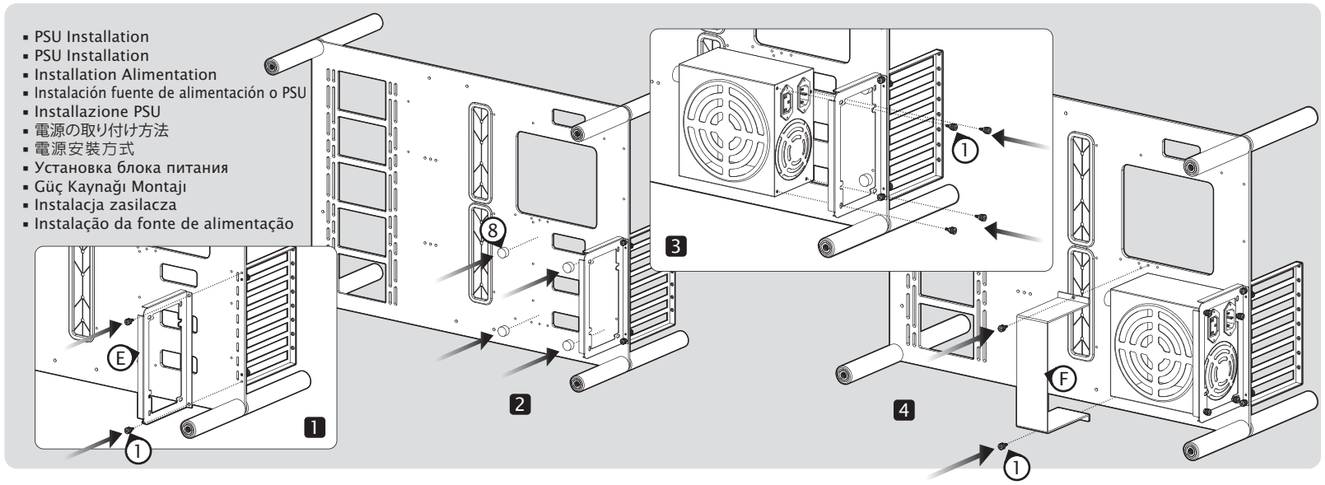

- PSU Installation
- PSU Installation
- Installation Alimentation
- Instalación fuente de alimentación o PSU
- Installazione PSU
- 電源の取り付け方法
- 電源安裝方式
- Установка блока питания
- Güç Kaynağı Montajı
- Instalacja zasilacza
- Instalação da fonte de alimentação

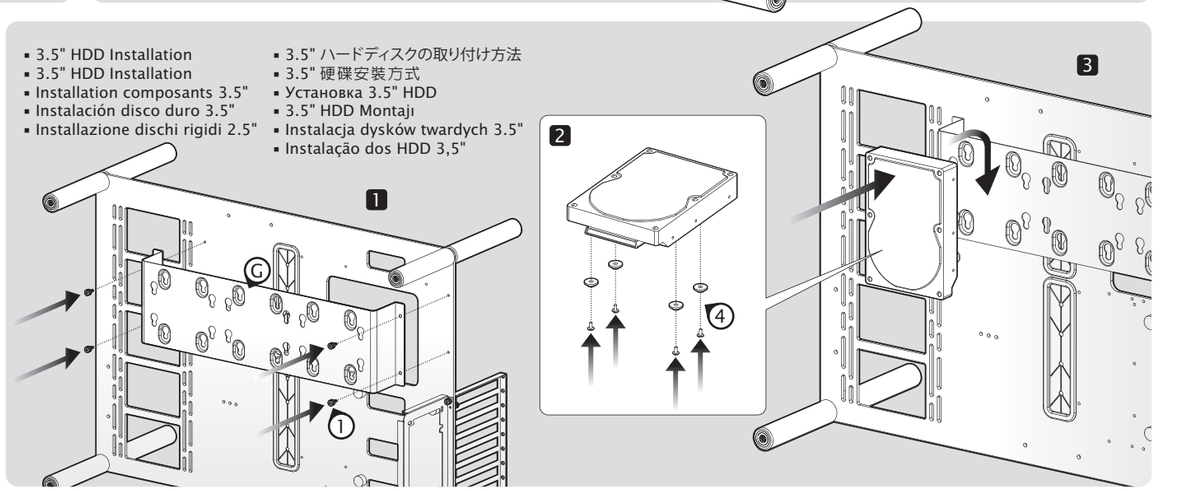

- 3.5" HDD Installation
- 3.5" HDD Installation
- Installation composants 3.5"
- Instalación disco duro 3.5"
- Installazione dischi rigidi 2.5"
- 3.5" ハードディスクの取り付け方法
- 3.5" 硬碟安裝方式
- Установка 3.5" HDD
- 3.5" HDD Montajı
- Instalacja dysków twardych 3.5"
- Instalação dos HDD 3,5"

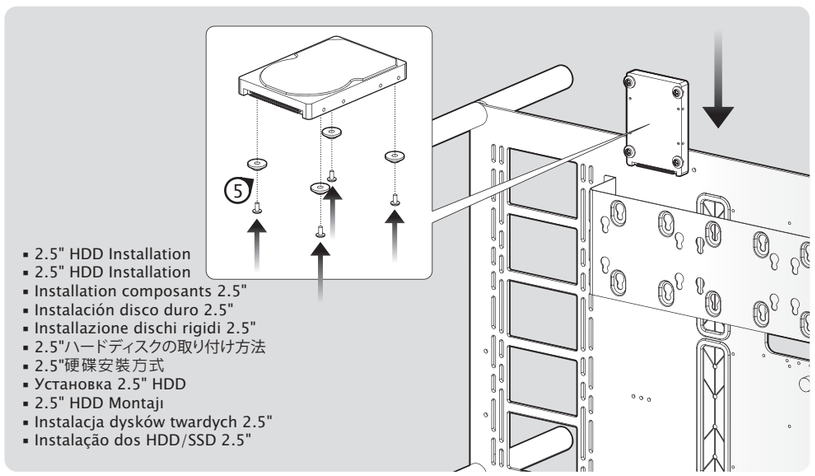

- 2.5" HDD Installation
- 2.5" HDD Installation
- Installation composants 2.5"
- Instalación disco duro 2.5"
- Installazione dischi rigidi 2.5"
- 2.5"ハードディスクの取り付け方法
- 2.5"硬碟安裝方式
- Установка 2.5" HDD
- 2.5" HDD Montajı
- Instalacja dysków twardych 2.5"
- Instalação dos HDD/SSD 2.5"

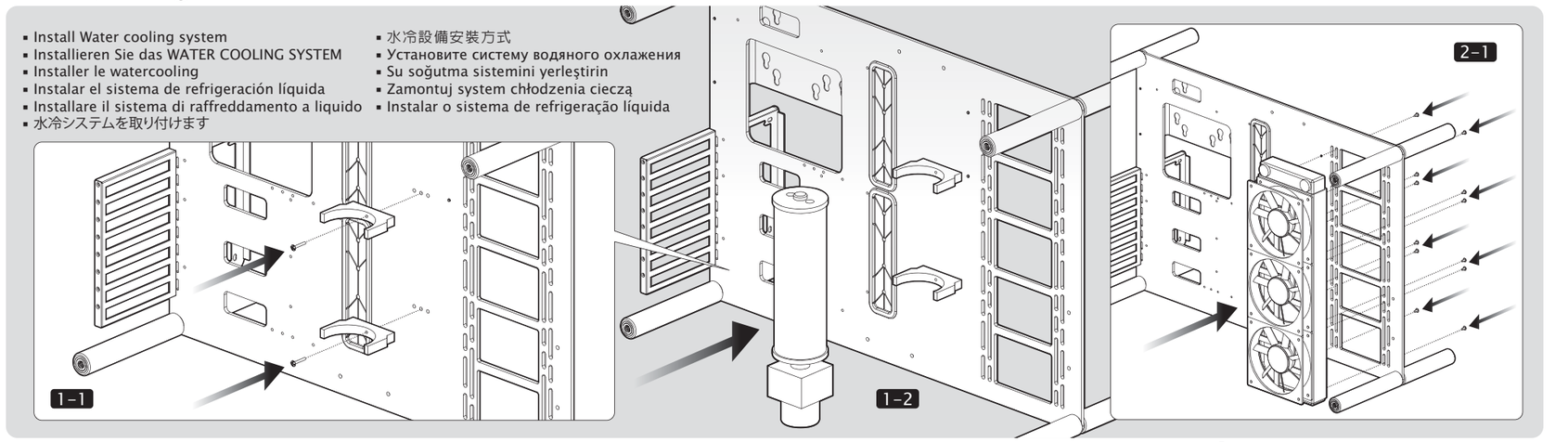

- Install Water cooling system
- Installieren Sie das WATER COOLING SYSTEM
- Installer le watercooling
- Instalar el sistema de refrigeración líquida
- Installare il sistema di raffreddamento a liquido
- 水冷システムを取り付けます
- 水冷設備安裝方式
- Установите систему водяного охлажения
- Su soğutma sistemini yerleştirin
- Zamontuj system chłodzenia cieczą
- Instalar o sistema de refrigeração líquida

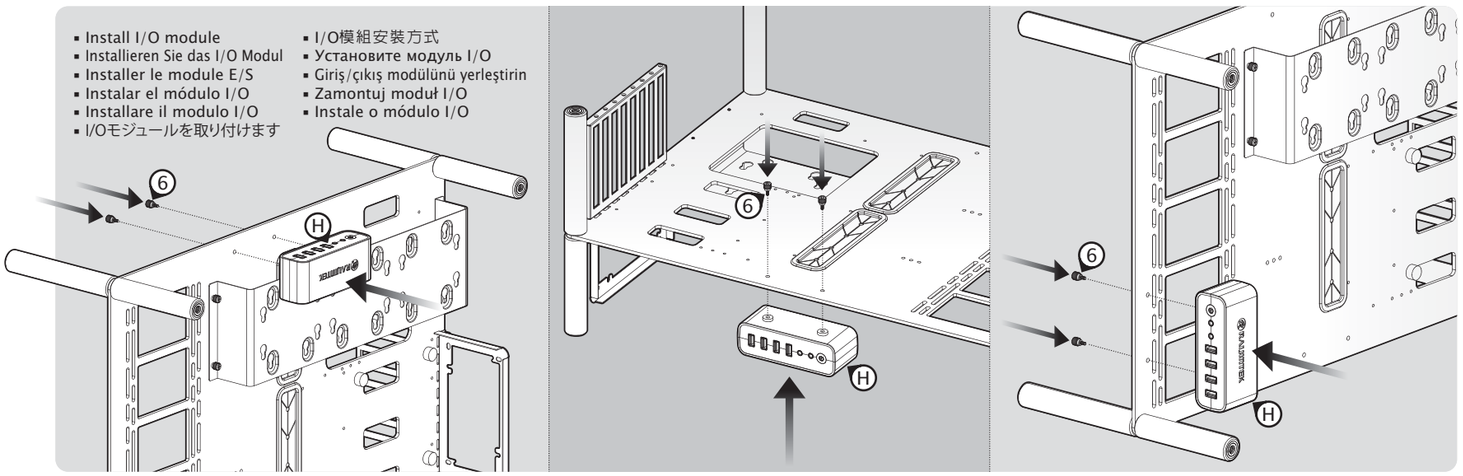

- Install I/O module
- Installieren Sie das I/O Modul
- Installer le module E/S
- Instalar el módulo I/O
- Installare il modulo I/O
- I/Oモジュールを取り付けます
- I/O模組安裝方式
- Установите модуль I/O
- Giriş/çıkış modülünü yerleştirin
- Zamontuj moduł I/O
- Instale o módulo I/O

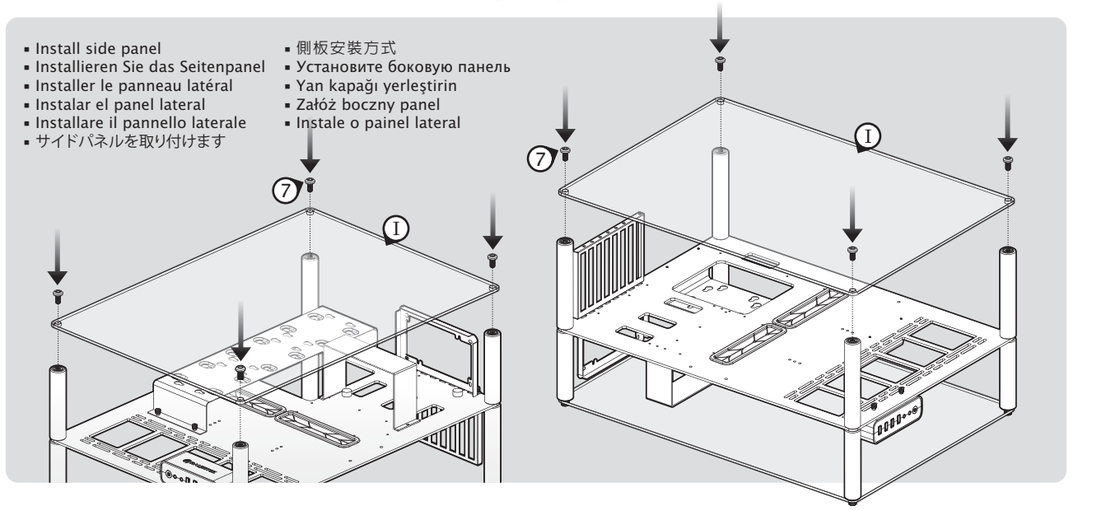

- Install side panel
- Installieren Sie das Seitenpanel
- Installer le panneau latéral
- Instalar el panel lateral
- Installare il pannello laterale
- サイドパネルを取り付けます
- 側板安裝方式
- Установите боковую панель
- Yan kapağı yerleştirin
- Załóż boczny panel
- Instale o painel lateral